長距離割引社会実験における割引料金の概要 【普通車（上段）・大型車（下段）】

青森　(⇔川口：679.5km)

現行料金	割引料金	差額	平均割引率
13,500	12,400	-1,100	8.1%
22,150	20,350	-1,800	

盛岡　(⇔川口：512.1km)

現行料金	割引料金	差額	平均割引率
10,450	10,050	-400	4.0%
17,150	16,450	-700	

岡山　(⇔東京：682.5km)

現行料金	割引料金	差額	平均割引率
13,800	12,700	-1,100	8.1%
22,700	20,850	-1,850	

広島　(⇔東京：831.2km)

現行料金	割引料金	差額	平均割引率
16,500	14,600	-1,900	11.5%
27,100	24,000	-3,100	

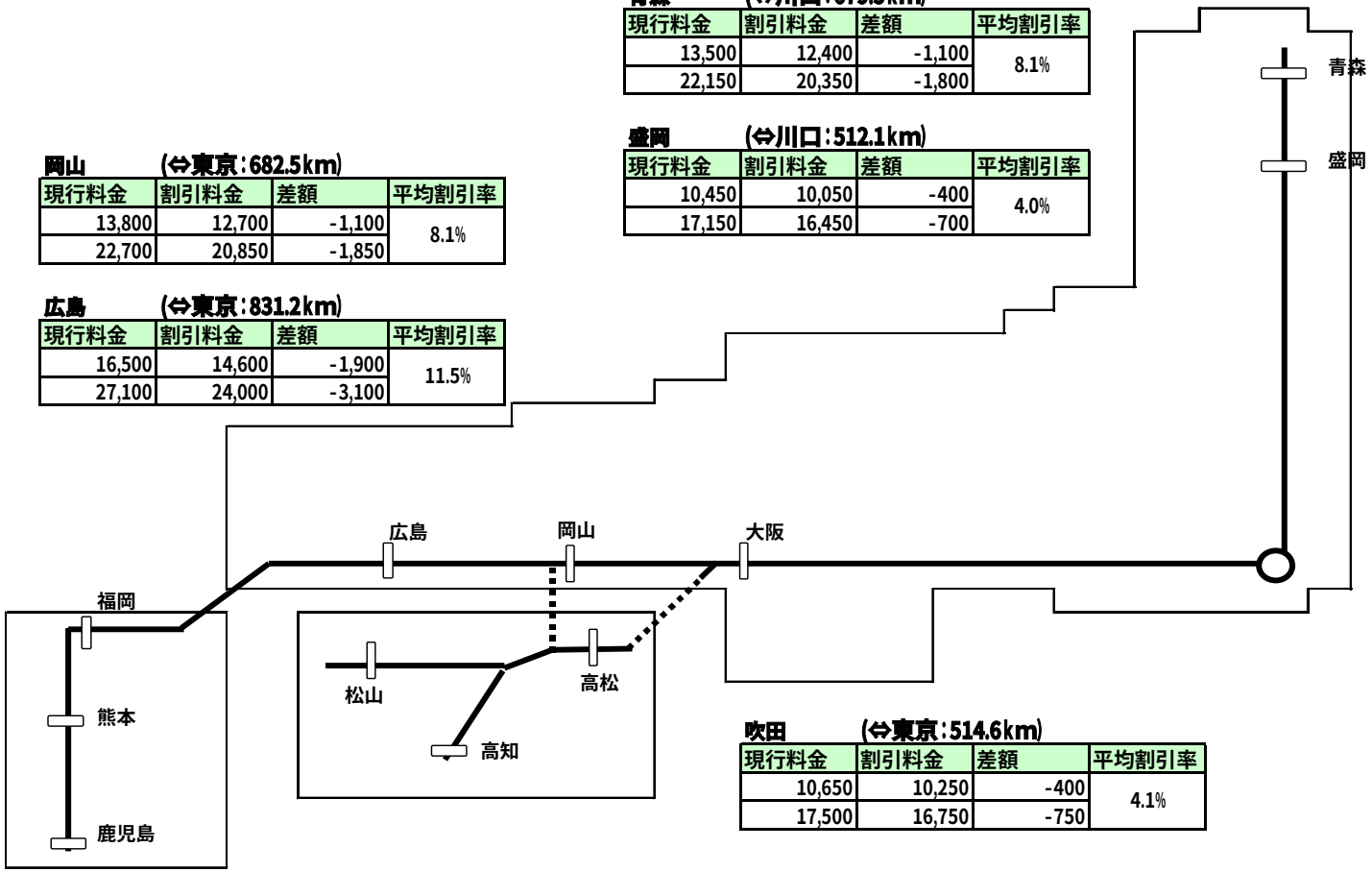

吹田　(⇔東京：514.6km)

現行料金	割引料金	差額	平均割引率
10,650	10,250	-400	4.1%
17,500	16,750	-750	

福岡　(⇔東京1107.9km)

現行料金	割引料金	差額	平均割引率
22,050	17,950	-4,100	18.6%
36,250	29,500	-6,750	

熊本　(⇔東京：1210.8km)

現行料金	割引料金	差額	平均割引率
23,900	19,000	-4,900	20.5%
39,300	31,250	-8,050	

鹿児島　(⇔東京1385.7km)

現行料金	割引料金	差額	平均割引率
27,000	20,750	-6,250	23.2%
44,450	34,150	-10,300	

高松中央　(⇔東京：627.0km)

現行料金	割引料金	差額	平均割引率
13,100	12,350	-750	5.6%
21,450	20,250	-1,200	

松山　(⇔東京：778.1km)

現行料金	割引料金	差額	平均割引率
15,800	14,300	-1,500	9.6%
25,950	23,450	-2,500	

高知　(⇔東京：750.6km)

現行料金	割引料金	差額	平均割引率
15,300	13,900	-1,400	9.1%
25,150	22,850	-2,300	

本州四国連絡道路の料金を除く